\\Nas-01\ofimatica\FICHAS TECNICAS

Deutsch

Technisches Datenblatt

Modell **PACIFIC O**

Technische Details

Gestell	Kiefernholz und MDF
Sattelgurt	N.E.A 10 Jahre Garantie
Ruckenlehne Sattelgurt	
Sitz	Polyurethan 35kg + Faser
Sitzkissenharte	Medium Berührung (Weiß) *
Rückenlehne	Fibersilk 100%
Dekokissen	Fibersilk 100%
Bein-Option	Metall
Farbe	Chrom

Bemerkungen: * Möchten Sie mehr wissen? Sehen Sie die FAQ auf unserer Webseite

Garantie

Gestell	LEBENSLANG
Sitz Sattelgurt	10 Jahre
Rest des Sofas	2 Jahre*

* Verlangerung der Garantie 6 Monate durch die Webseite

Kissen Maße

Rückenlehne	45x40
Lordosenstütze	43x32
Großes Kissen	65x50

Maße

Breite	142 cm
Höhe	92 cm
Tiefe	129 cm
Sitzhöhe	46 cm
Armlehnehöhe	73 cm
Rückenlehnehöhe	73 cm
	- cm
Nettogewicht	35 kg
Bruttogewicht	40 kg
Umfang m3	1 m3

Skizze

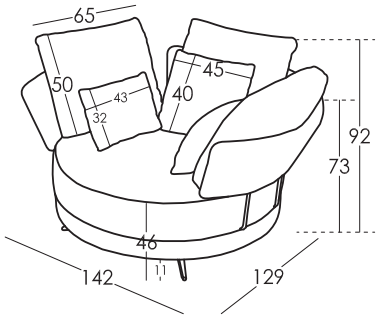

Verpackung

Teil demontiert Schrumpffolie
Verpackung mit Schutzecken

Optionen

Arten von normalen Schäume

~~Softe Berührung: Grau 35Kg~~	Normale Berührung: Weiß 35Kg	Harte Berührung: Grün 30Kg

Arten von feuerfesten Schäume

Normale BerÜhrung: Grau 41Kg	~~Softe Berührung: Weiß 36Kg~~

*Eine verschiedene Sitzhärte als die Standard kann mit eine kleine Preiserhöhung bestellt werden

PACIFIC "O" wurde von Fama Sofás S.L. hergestellt, dessen Qualitätssystem von AENOR und IQNET zertifiziert ist, nach der internationalen Qualitätsverordnung ISO 9001-2008 mit Zertifikat Nr. ER 0790/1999.

Alle Modelle haben die forderte Probe für die Einführung eines Qualitätzeichens von der Labor Adima-Cetem.

Enjoy the new design made in Spain

fama

FAMA SOFAS S.L.U. C/ Dr. Jiménez Díaz s/n - P.O.Box 41 - 30510 YECLA (Murcia) SPAIN Telf: 968751050 / info@fama.es / www.fama.es